АСУ CAN Реле

000163

ПЕРЕЙТИ В КАТАЛОГ

НОВЫЕ СИСТЕМЫ ЭЛЕКТРОНИКИ
Производство и контрактная разработка электроники и автоматизированных систем управления на транспорте
Телефон: +7 920 322-40-16
Электронная почта: info@nse-online.ru
Сайт: www.nse-online.ru

Техническое описание

АСУ CAN Реле — это компактная система управления для автомобильных применений. Свободная конфигурация и программируемость обеспечивают широкий спектр применения в автомобильном секторе. Управление и считывание данных осуществляются через шину CAN (ISO 11898-2). Встроенный микроконтроллер STM32 позволяет программировать реле по требованиям пользователя. Планируется возможность программирования этого реле посредством бесплатной графической среды разработки АСУ Конфигуратор.

Примеры использования

- Компактный графически программируемый блок управления для мобильных приложений
- Расширения входов и выходов для CAN шины
- Подключение двоичных и аналоговых датчиков через CAN шину

Меры предосторожности:

CAN шина является связующим звеном между блоком управления и автомобилем. Поэтому подключайте CAN шину с особой осторожностью и обязательно проверьте правильность подключения с автомобилем, чтобы избежать нежелательного поведения.

Параметры изделия	Описание
Габариты	30 x 30 x 40 мм
Вес	≈31 г
Диапазон рабочих температур	от -40°C до +85°C
Класс защиты	IP 53
Ток потребления	27 мА
Рабочее напряжение	12 В / 24 В

Габариты изделия

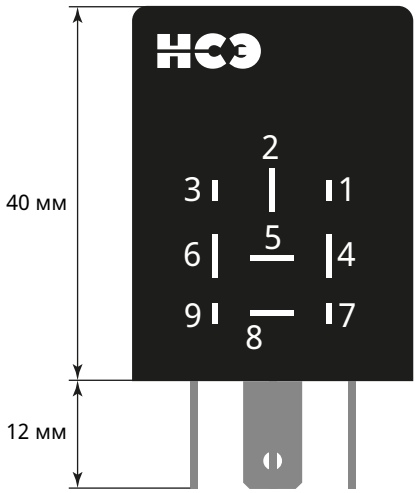

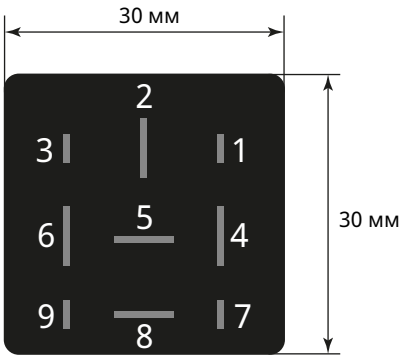

колодка реле (161937501B)
9 контактов (5 x 6,3 мм + 4 x 2,8 мм)

АСУ CAN Реле

Схема подключения и расположение контактов

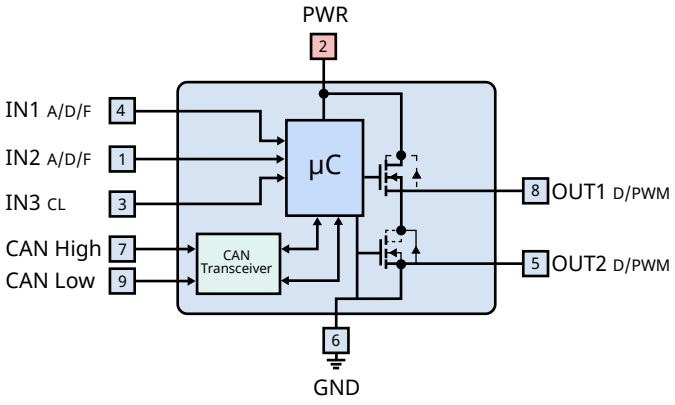

000163.100

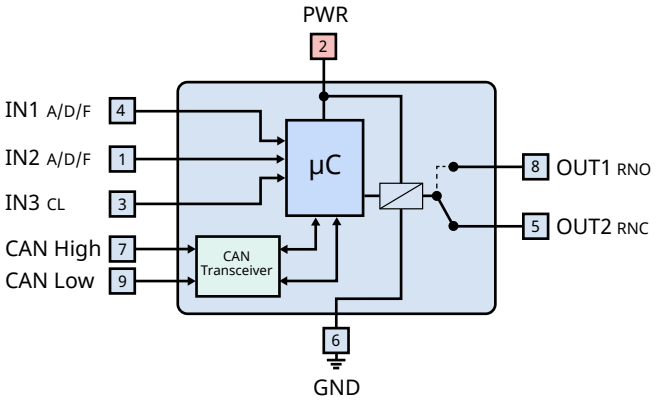

000163.200

Подробная информация по входам / выходам

Технические параметры входов / выходов	
Входы	
A — Аналоговые	
Диапазон измеряемых величин	0...11,4 В
Разрешение	12 Бит
Входное сопротивление	22,6 кОм
Входная частота	100 Гц макс.
CL — Токовая петля	
Диапазон измеряемых величин	0...20мА
D — Цифровые	
Входное сопротивление	22,6 кОм
Входная частота	100 Гц макс.
Уровень логического нуля	5 В
Уровень логической единицы	6,5 В
F — Частотные	
Входное сопротивление	22,6 кОм
Входная частота	100 Гц макс.
Уровень логического нуля	5 В
Уровень логической единицы	6,5 В
Выходы	
D — Цифровые	
Ток нагрузки	3,5 А макс. (2,5 А при +80°C)
RNO — Реле Normaly Open	
Ток нагрузки	10 А
RNC — Реле Normaly Close	
Ток нагрузки	15 А
PWM - ШИМ	
Частота ШИМ	1 кГц макс.
Разрешение	0,1 %
Ток нагрузки	3 А макс.